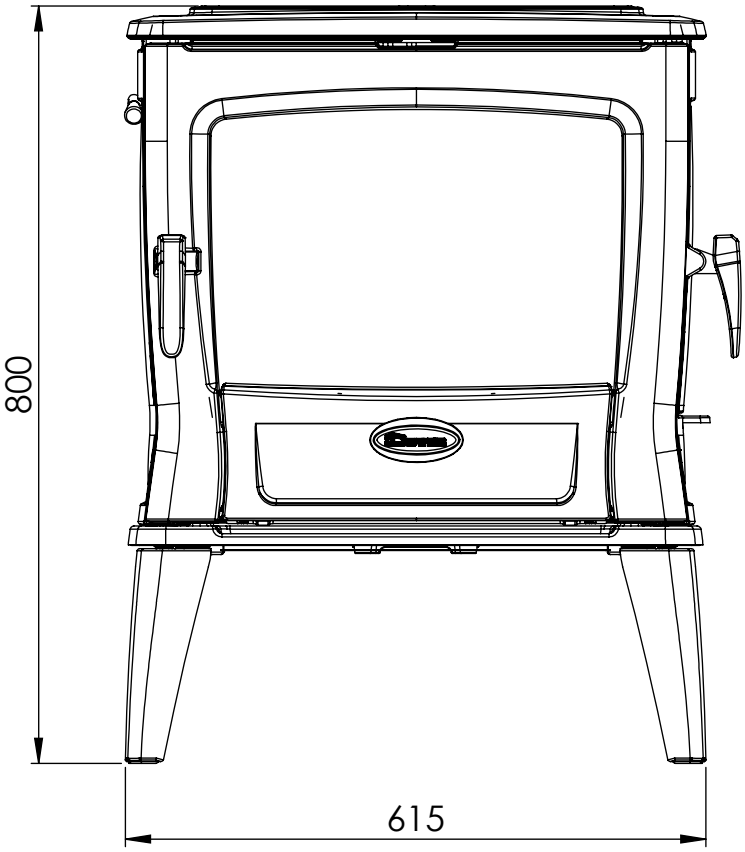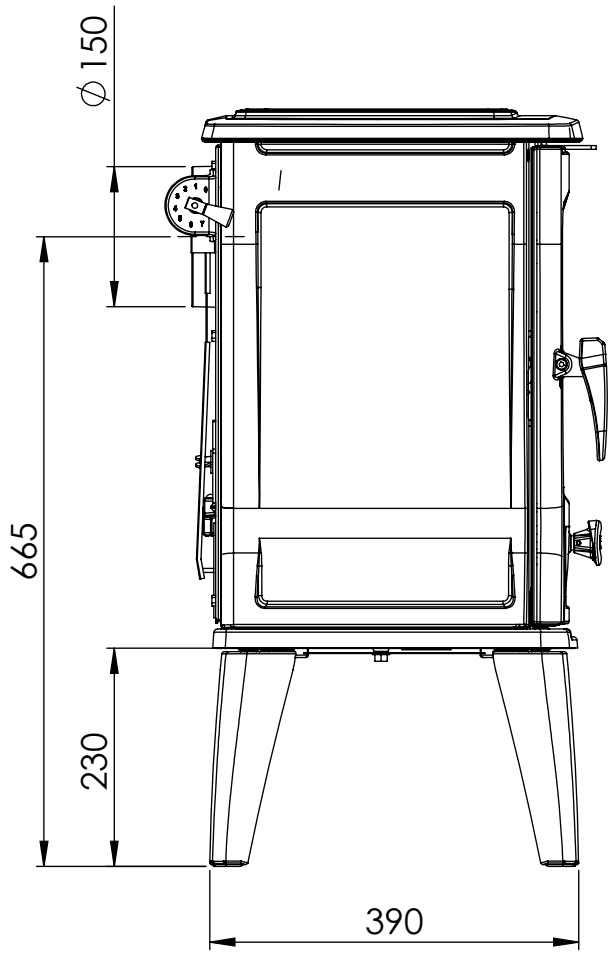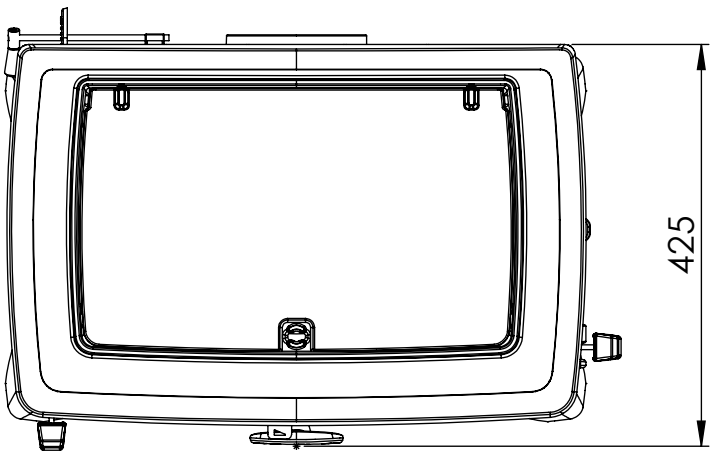TAI 45M