Rozmery v mm; Maße in mm; Dimensions in mm

LAREDO T - KERAMIKA - 181B

125 kg

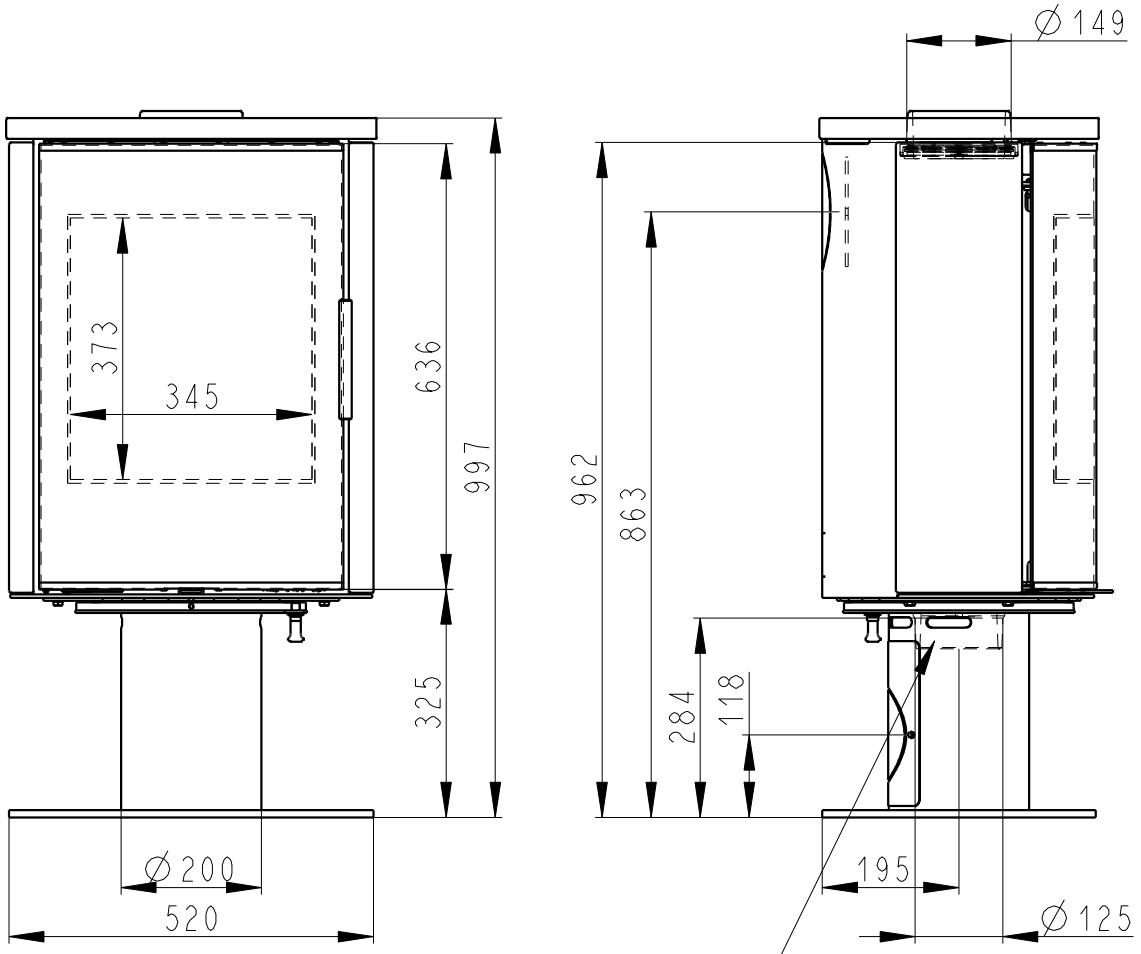

CENTRALNI PRIVOD VZDUCHU
Zentralluftzufuhr
Central air inlet
∅125mm

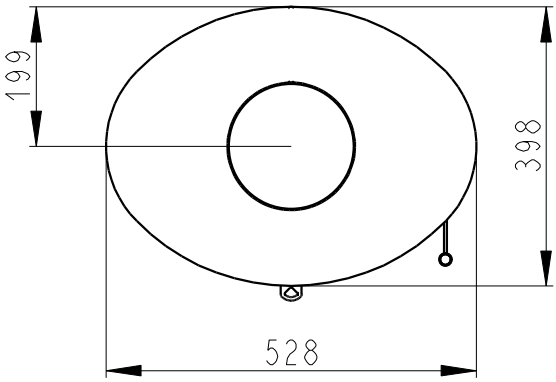

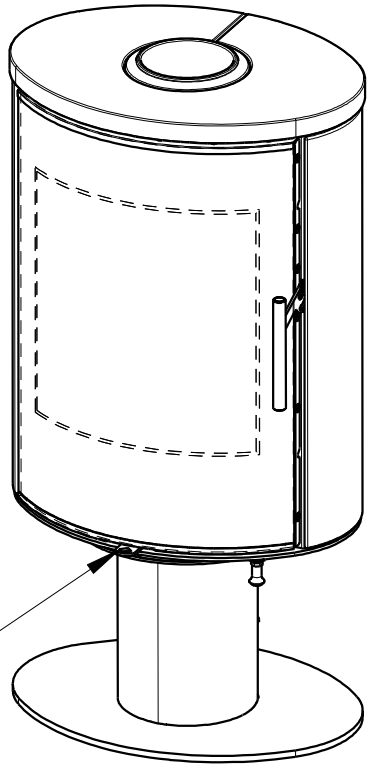

SEKUNDARNI VZDUCH
Sekundärluft
Secondary air
A/UND/AND
PRIMARNI VZDUCH
Primärluft
Primary air